エコデンレース出場

自動車部　活動結果報告

開催日:平成２９年１１月２３日
場所:泉大津フェニックス多目的広場

　エコデンレースとは、自作のバッテリーカーに原動機付き自転車のバッテリーをエネルギー源に、会場内に設置された特製コースを 40 分間の周回数を競うレースで、高校生・高専生・大学生･社会人達が自分たちの技術を向上させるために行われるレースです。

　今回、私達は自動車のワイパー用モーターを用いて四度目のレースに挑戦しました。残された部員一名で一年間を通して、夏の暑い日も雪のちらつく寒い日も徹底的に走り込みとメンテナンス・構造計算・解析を行い今回の大会に挑みました。

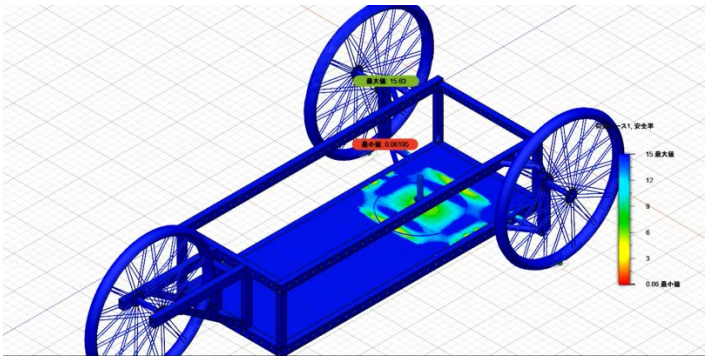

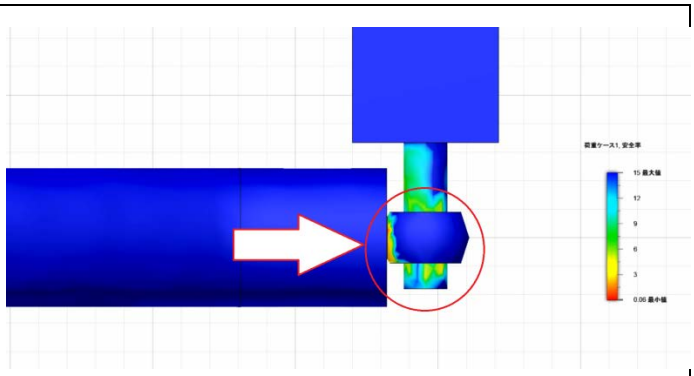

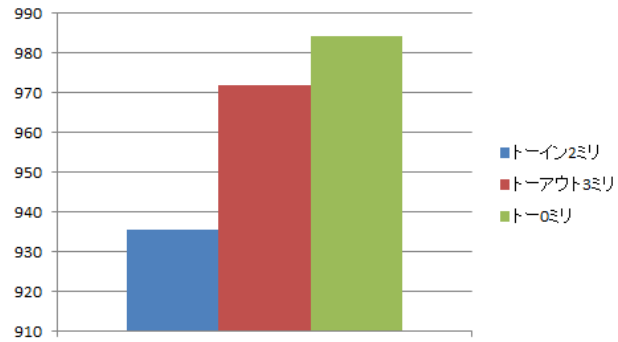

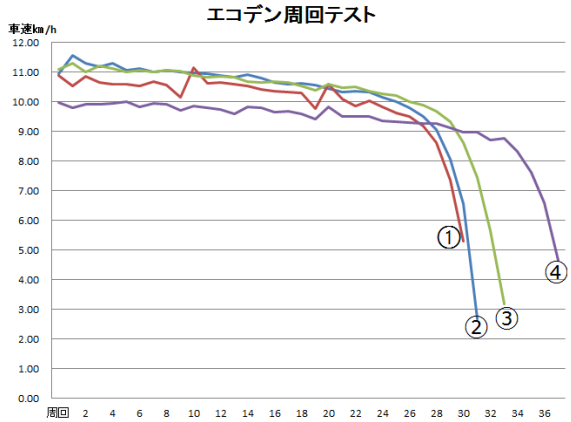

　今年は、会場を泉大津フェニックスに移し、コース長、コース幅も拡大され寒風吹き荒ぶ中でのレースとなりました。例年よりも条件が悪い中で、今年は見事クラス二位に入賞しました！

　一年間を通して、色々なことにチャレンジする姿勢が過去最高の成績に繋がったと、生徒共々、喜んでおります。今年で自動車部の部員が全員卒業してしまいますが、随時募集中ですので、興味をもたれた方は是非とも自動車部へ！